SPECIAL HYATT
15/05/2012

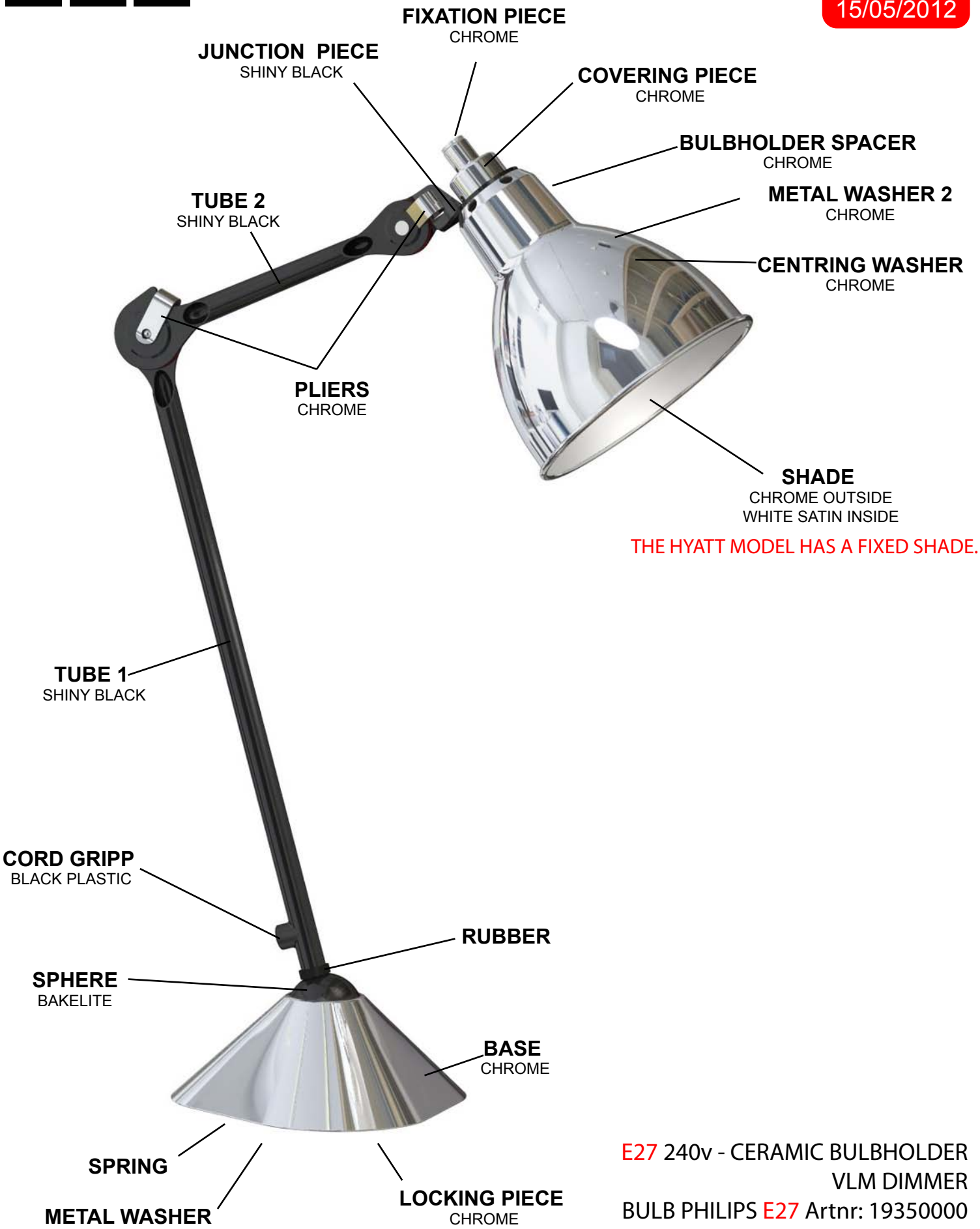

THE HYATT MODEL HAS A FIXED SHADE.

E27 240v - CERAMIC BULBHOLDER
VLM DIMMER
BULB PHILIPS E27 Artnr: 19350000
Master LEDbulb D 8-40W

DCW ENTREPRISES

N°: N°205 BL-CH	**Drawn N° :**	**Materials :**
Description : HYATT MODEL		
Date : 15/05/2012		**Elec :**

SPECIAL HYATT
24/05/2012

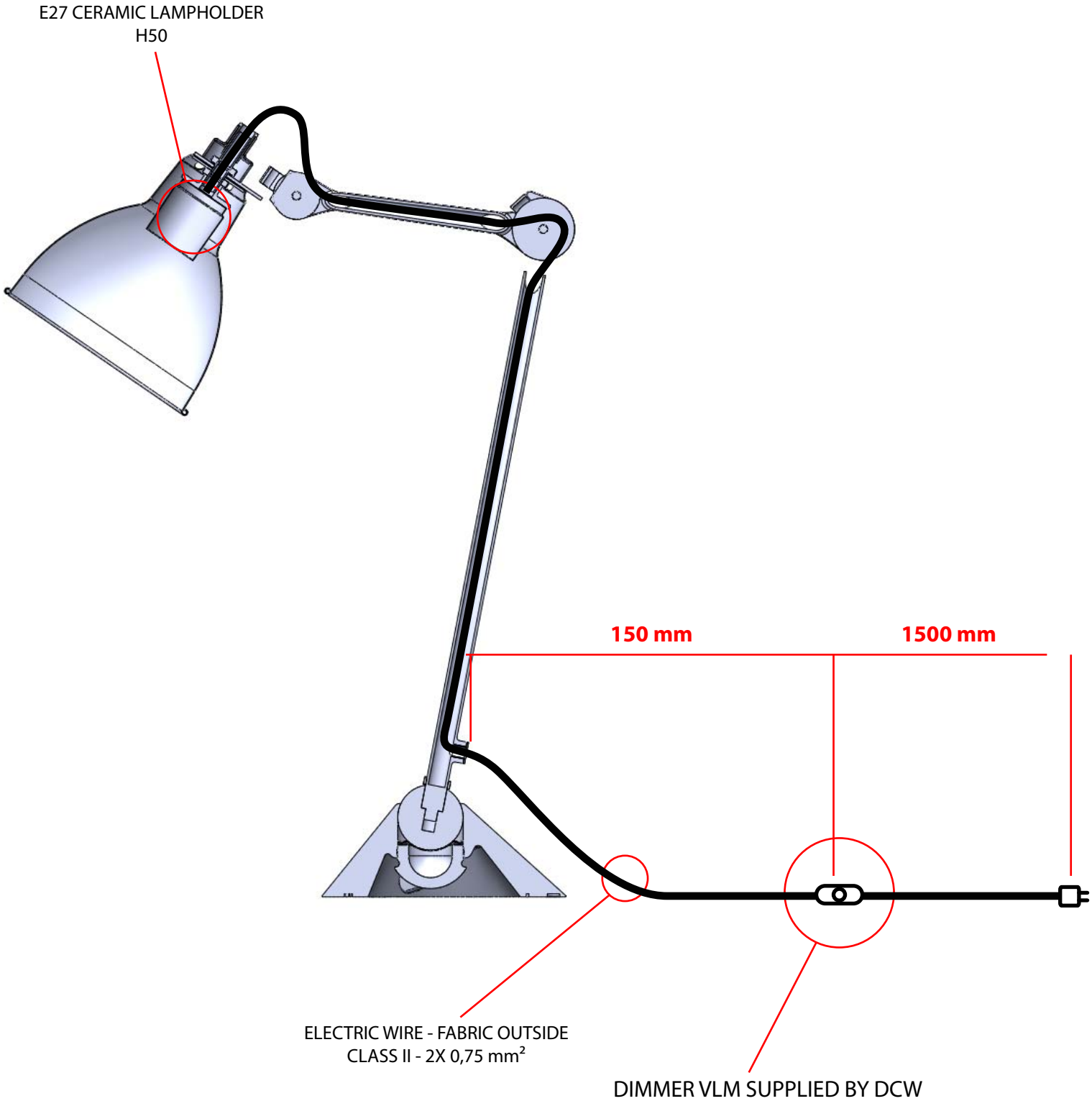

DCW ENTREPRISES

N°: N°205 BL-CH	**Drawn N° :**	**Materials :**
Description : ELEC SPECS		
Date : 24/05/2012		**Elec :** CERAMIC BULBHOLDER E27 - LEDBULB PHILIPS 8W ; BLACK WIRE

SPECIAL HYATT
15/05/2012

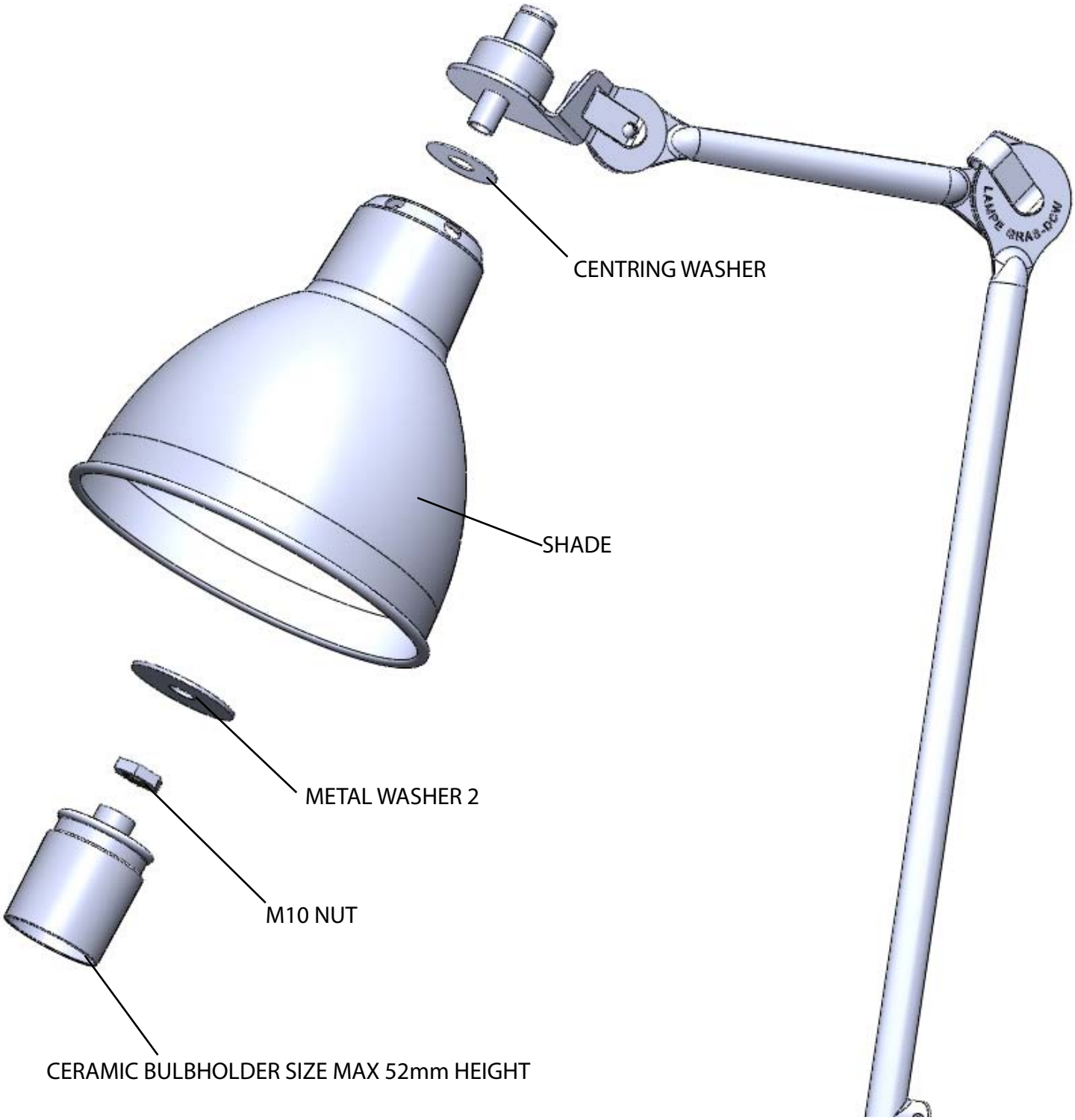

DCW ENTREPRISES

N°: N°205 BL-SAT	**Drawn N° :**	**Materials :**
Description : HYATT MODEL		
Date : 15/05/2012		**Elec :**

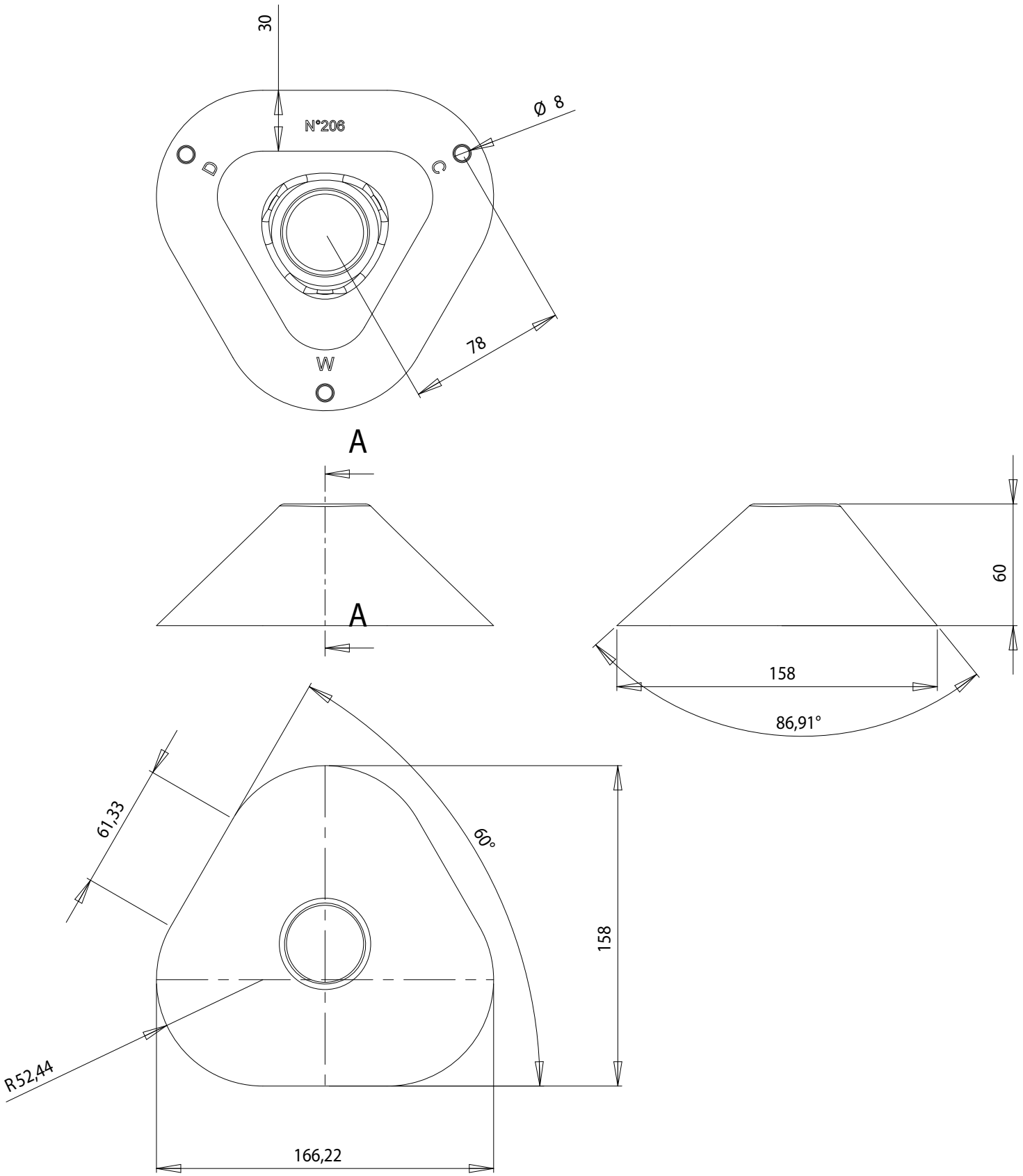

N°: 205	**Drawn N° :** 001	**Materials :** PAINTED/CHROMED STEEL
Description : BASE		
Date : 14/02/2011		**Elec :**

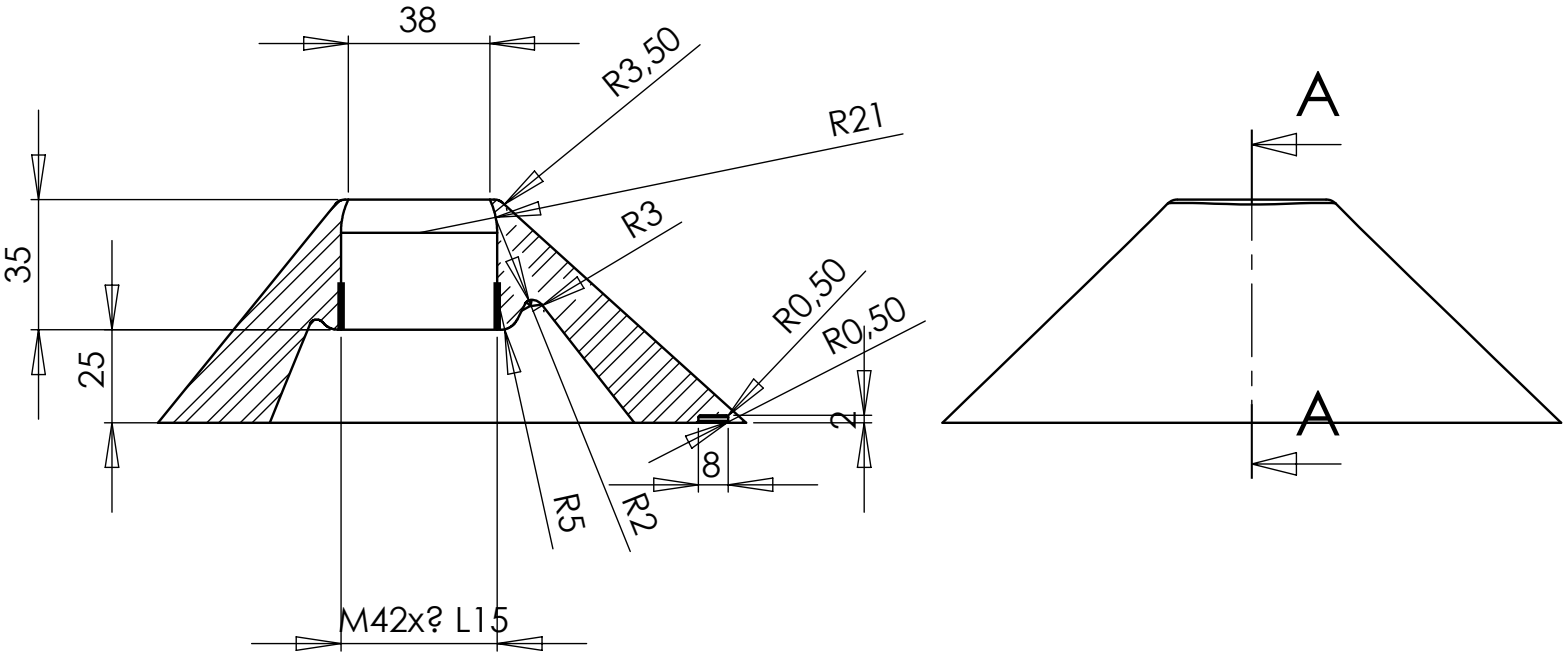

N°: 205	**Drawn N° :** 001	**Materials :** PAINTED/CHROMED STEEL
Description : BASE		
Date : 14/02/2011		**Elec :**

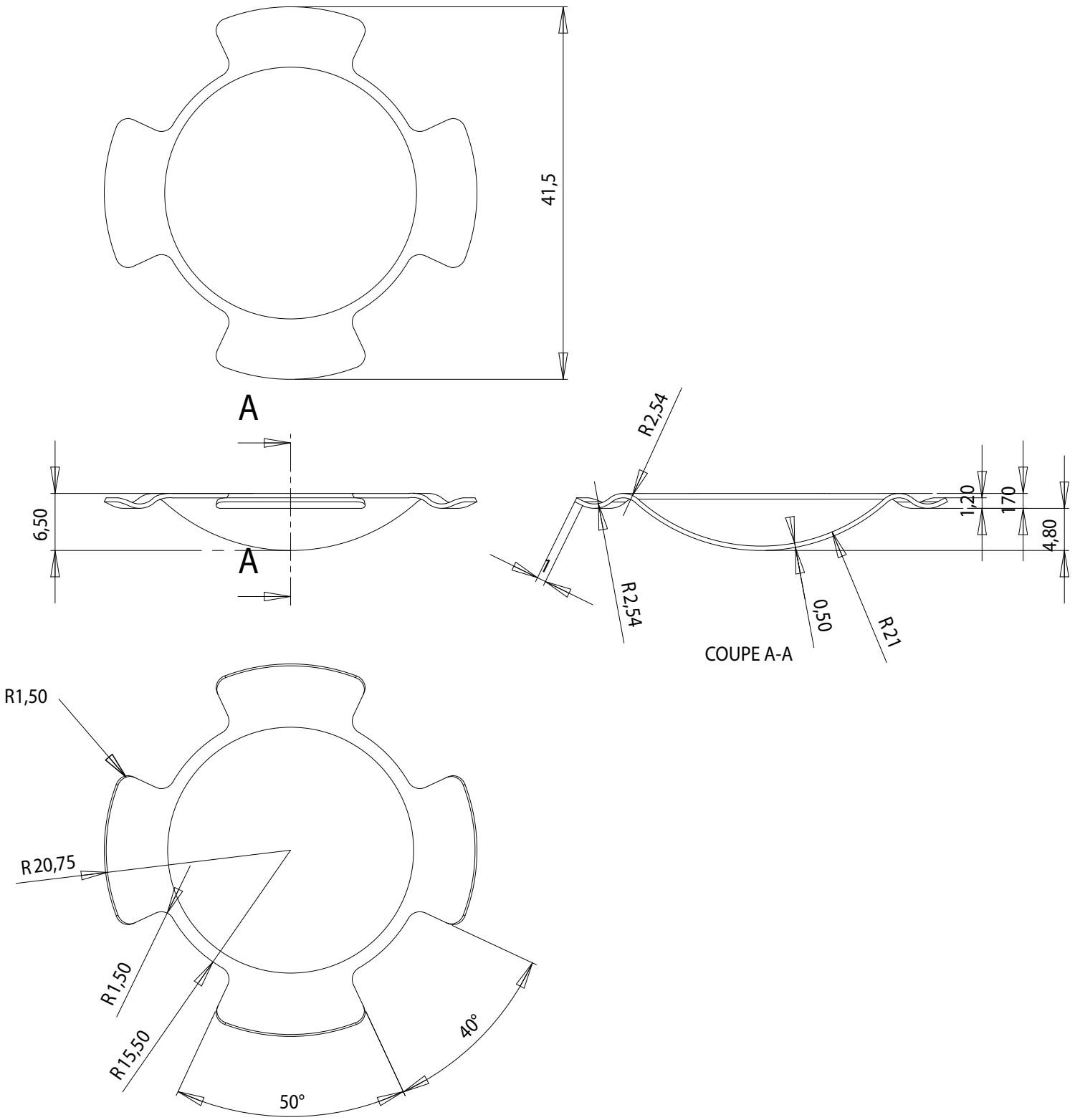

SPRING SUPPLIED BY DCW

N°:	**Drawn N° :** 001	**Materials :** SPRING STEEL
Description : SPRING		
Date : 19/10/2011		**Elec :**

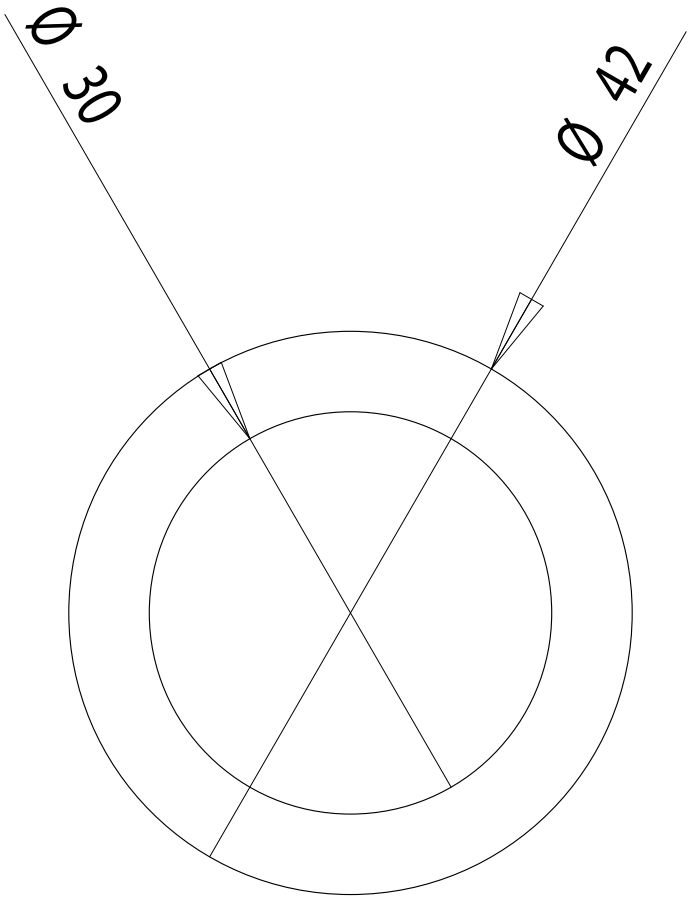

DCW ENTREPRISES

N°:	**Drawn N° :** 001	**Materials :** CHROMED STEEL
Description : METAL WASHER		
Date : 19/010/2011		**Elec :**

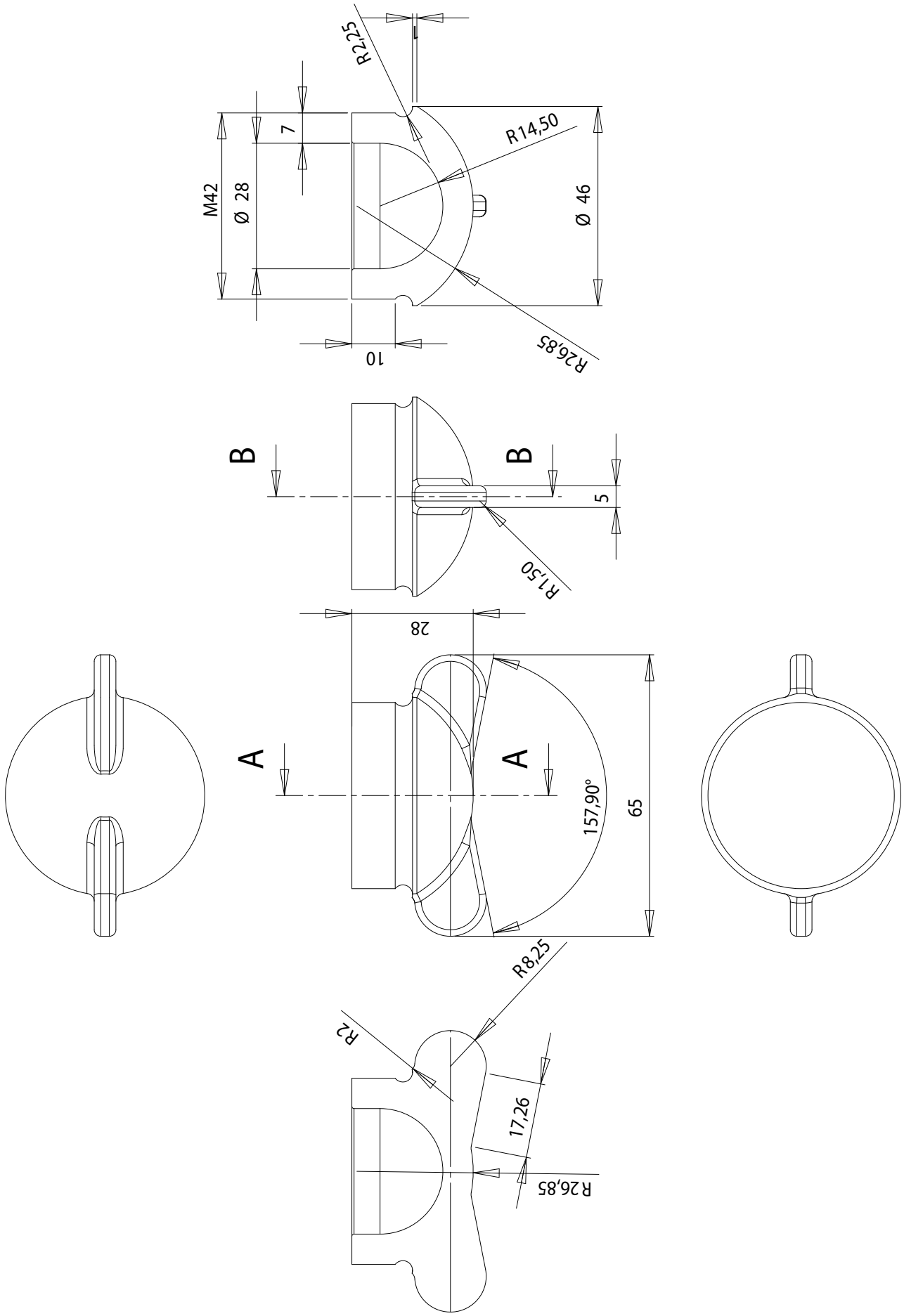

N°:	**Drawn N° :** 001	**Materials :** PAINTED/CHROMED STEEL CAST
Description : LOCKING PIECE		
Date : 19/10/2011		**Elec :**

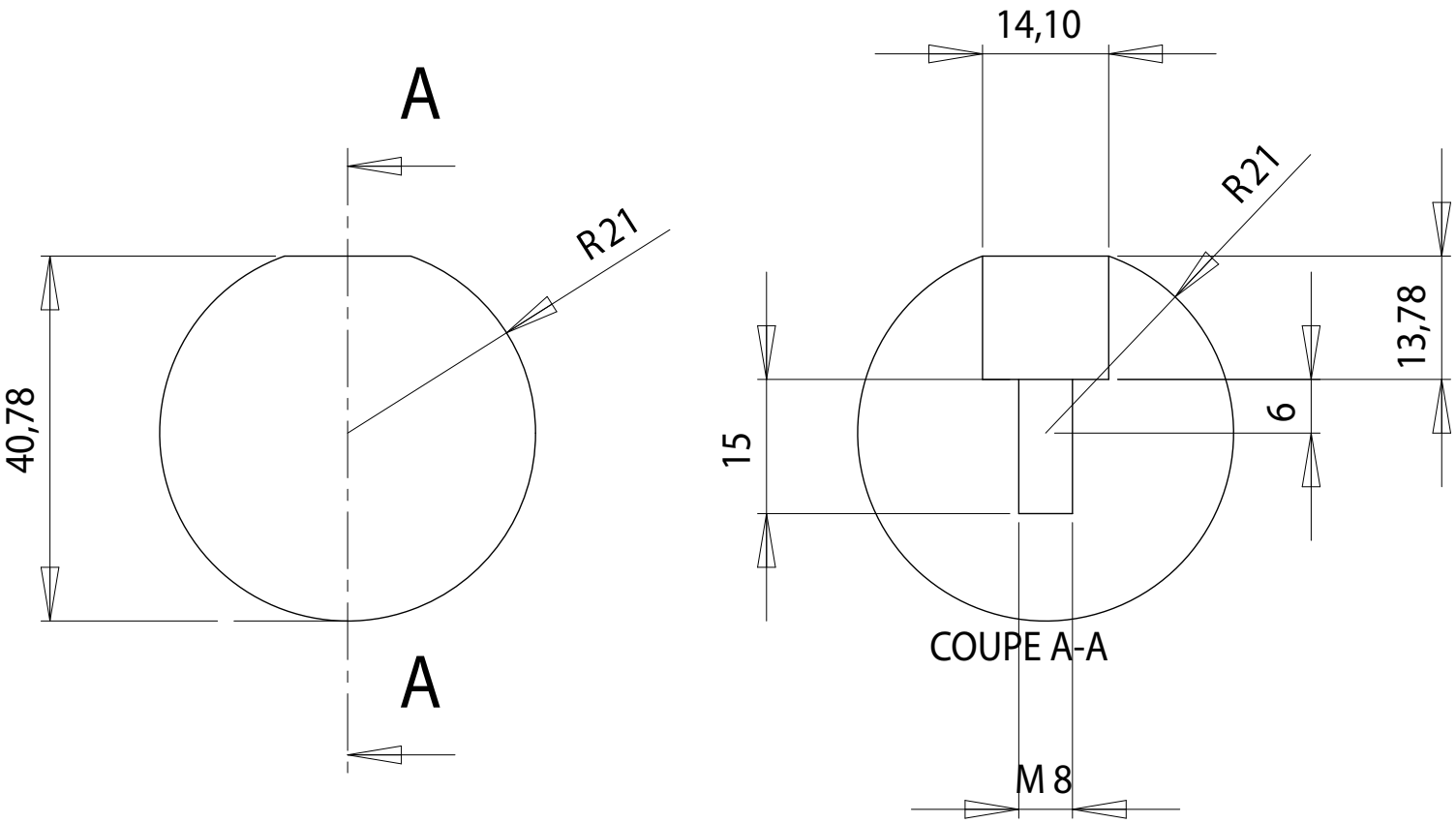

BAKELITE SPHERE SUPPLIED BY DCW

N°:	**Drawn N° :** 001	**Materials :** BAKELITE
Description : SPHERE		
Date : 19/10/2011		**Elec :**

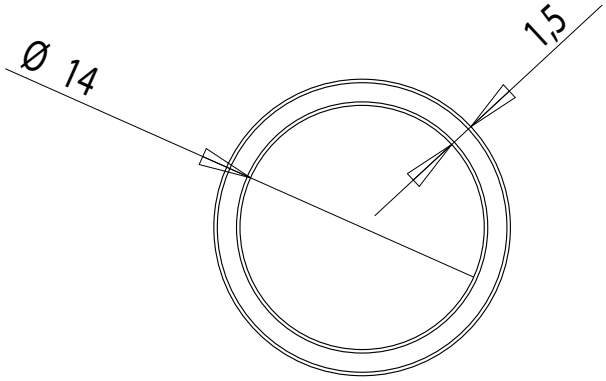

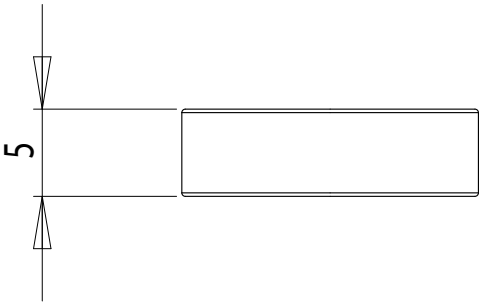

DCW ENTREPRISES

N°:	**Drawn N° :** 001	**Materials :** CAOUTCHOUC
Description : RUBBER		
Date : 19/10/2011		**Elec :**

MODIFIED
27/04/2012

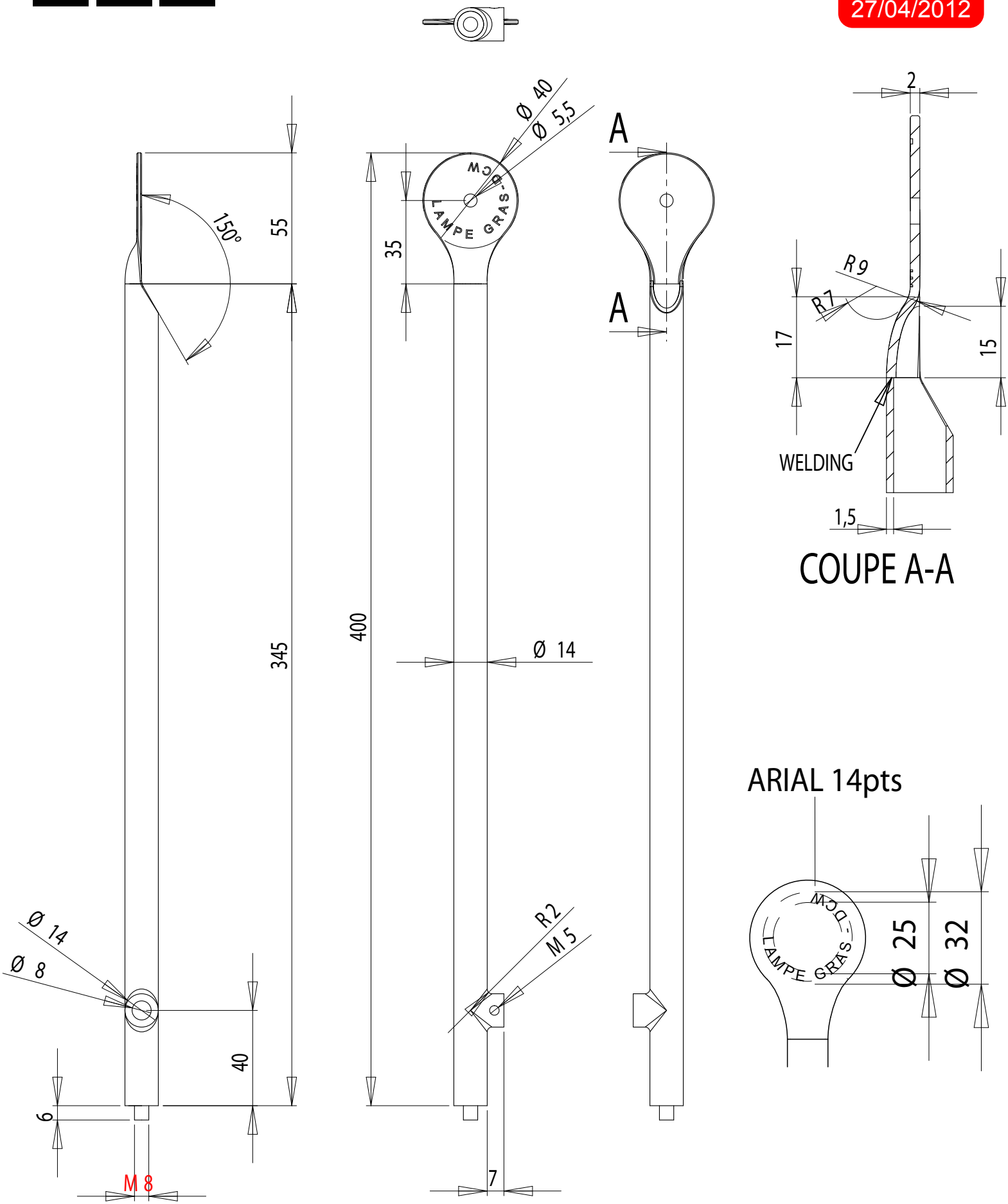

DCW ENTREPRISES

N°: 205-206-210-222	**Drawn N° :**	**Materials :** PAINTED/CHROMED STEEL
Description : TUBE 1		
Date : 27/04/2012		**Elec :**

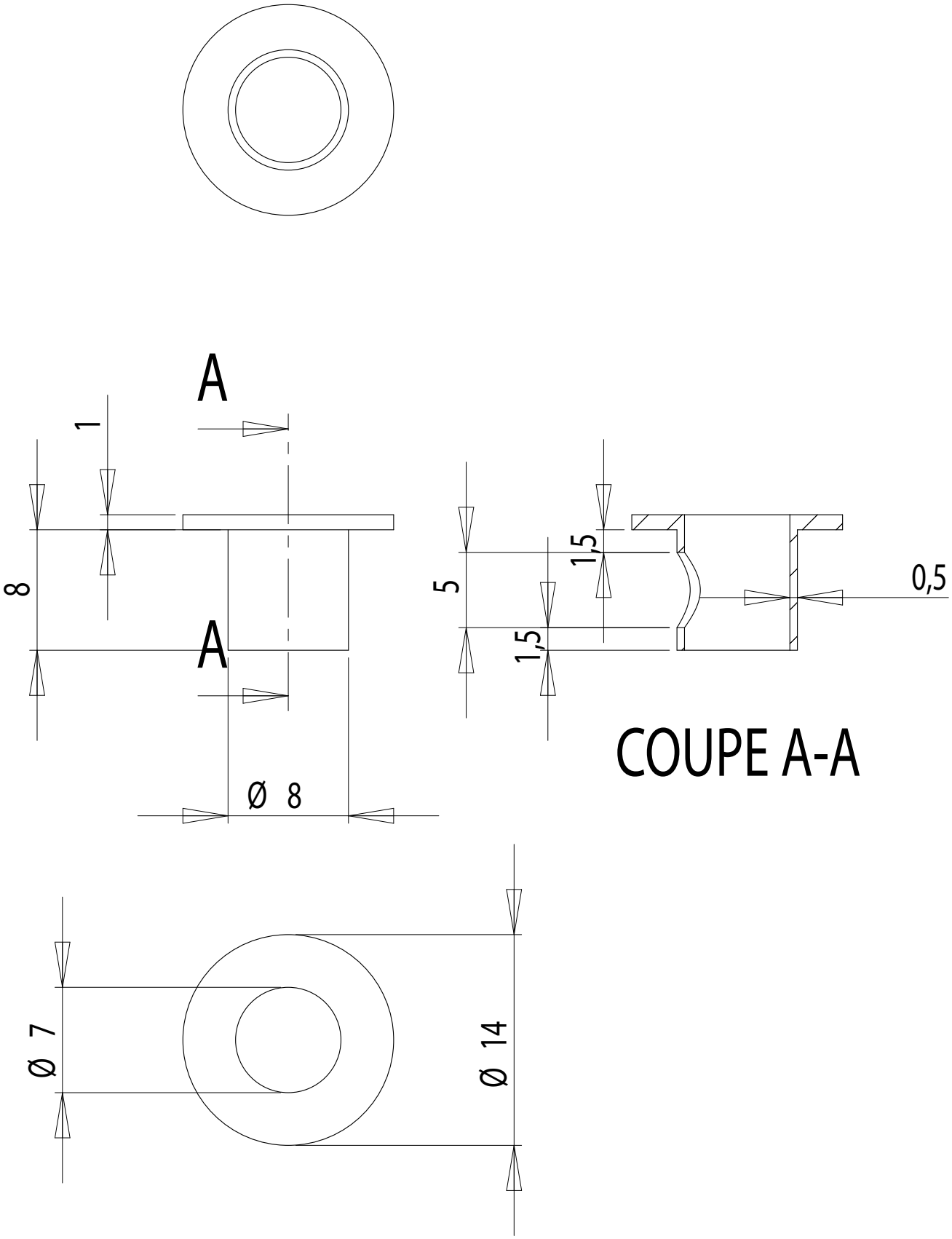

N°:	**Drawn N° :** 001	**Materials :** BLACK RIGID PLASTIC
Description : CORD GRIPP		
Date : 10/10/2011		**Elec :**

MODIFIED
27/04/2012

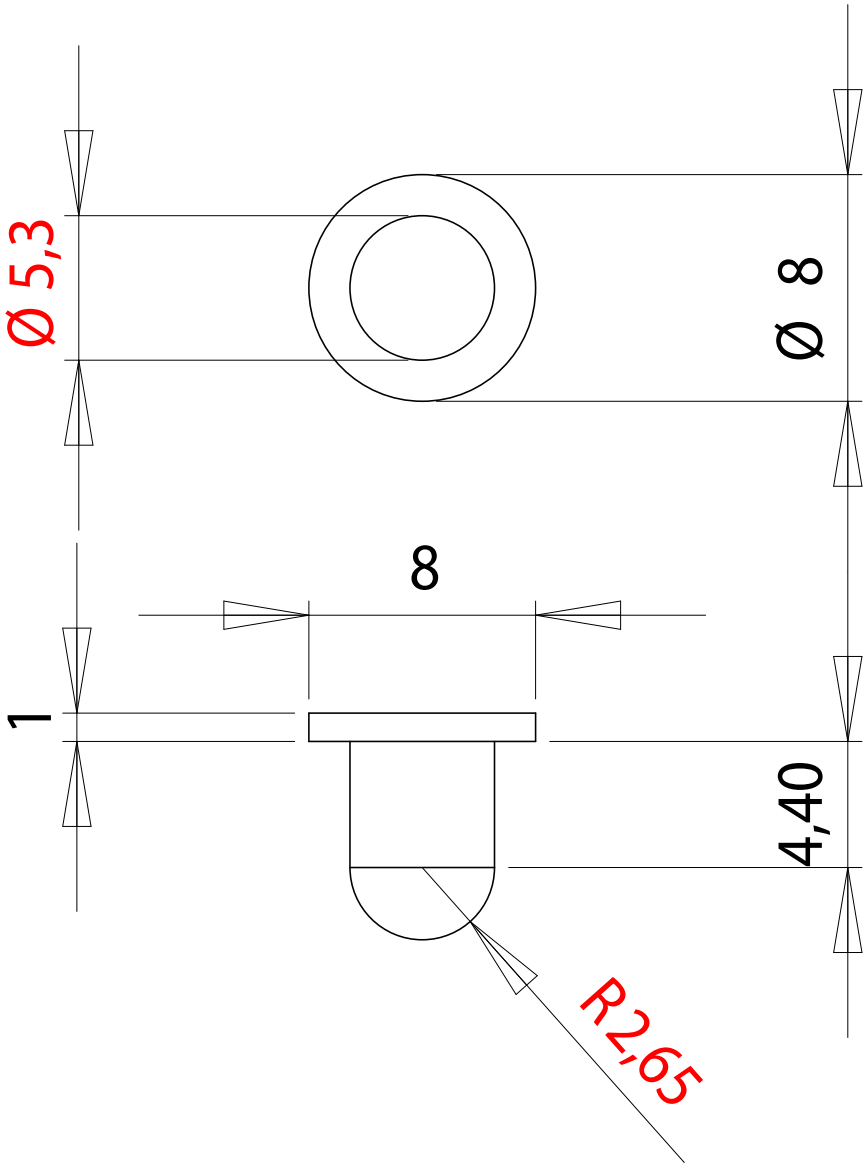

DCW ENTREPRISES

N°:	**Drawn N° :**	**Materials :** CHROMED STEEL
Description : AXIS		
Date : 27/04/2012		**Elec :**

MODIFIED
27/04/2012

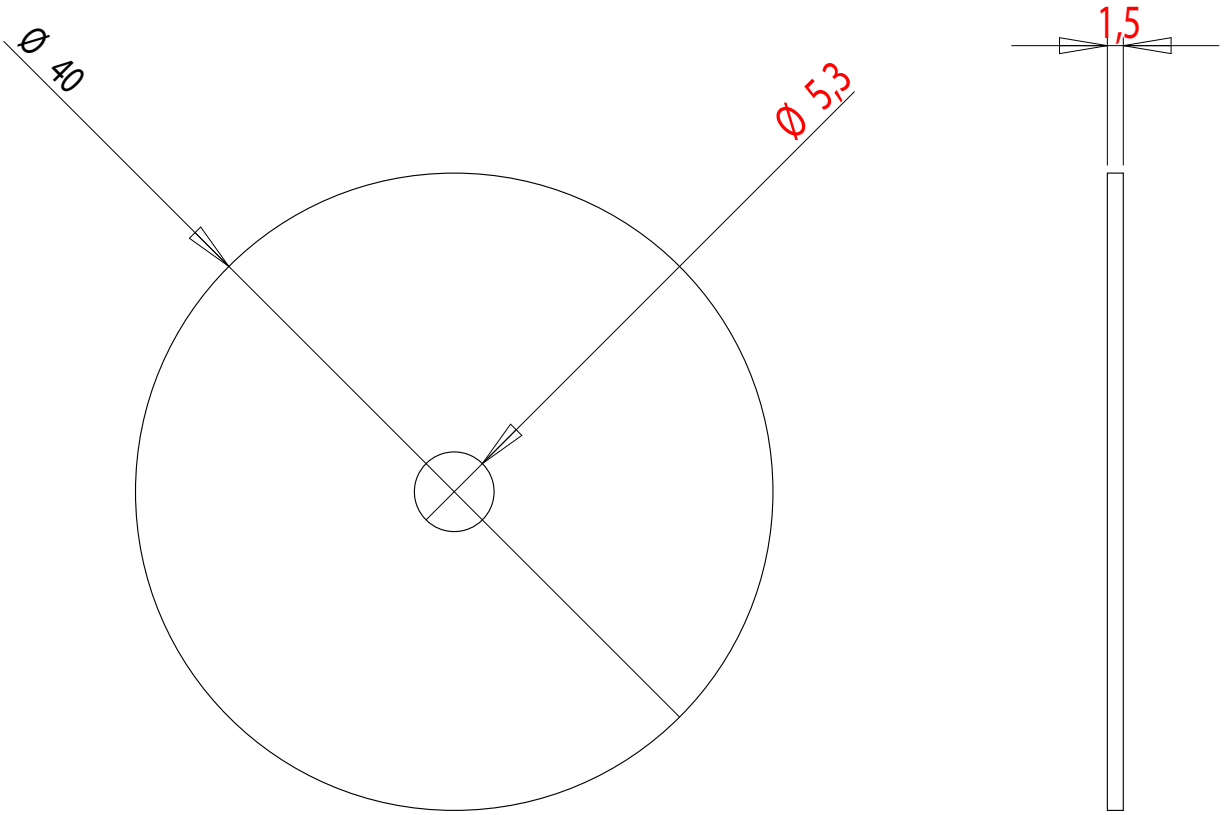

PLASTIC WASHER SUPPLIED BY DCW

DCW ENTREPRISES

N°:	**Drawn N° :**	**Materials :** RED PLASTIC
Description : BIG PLASTIC WASHER		
Date : 27/04/2012		**Elec :**

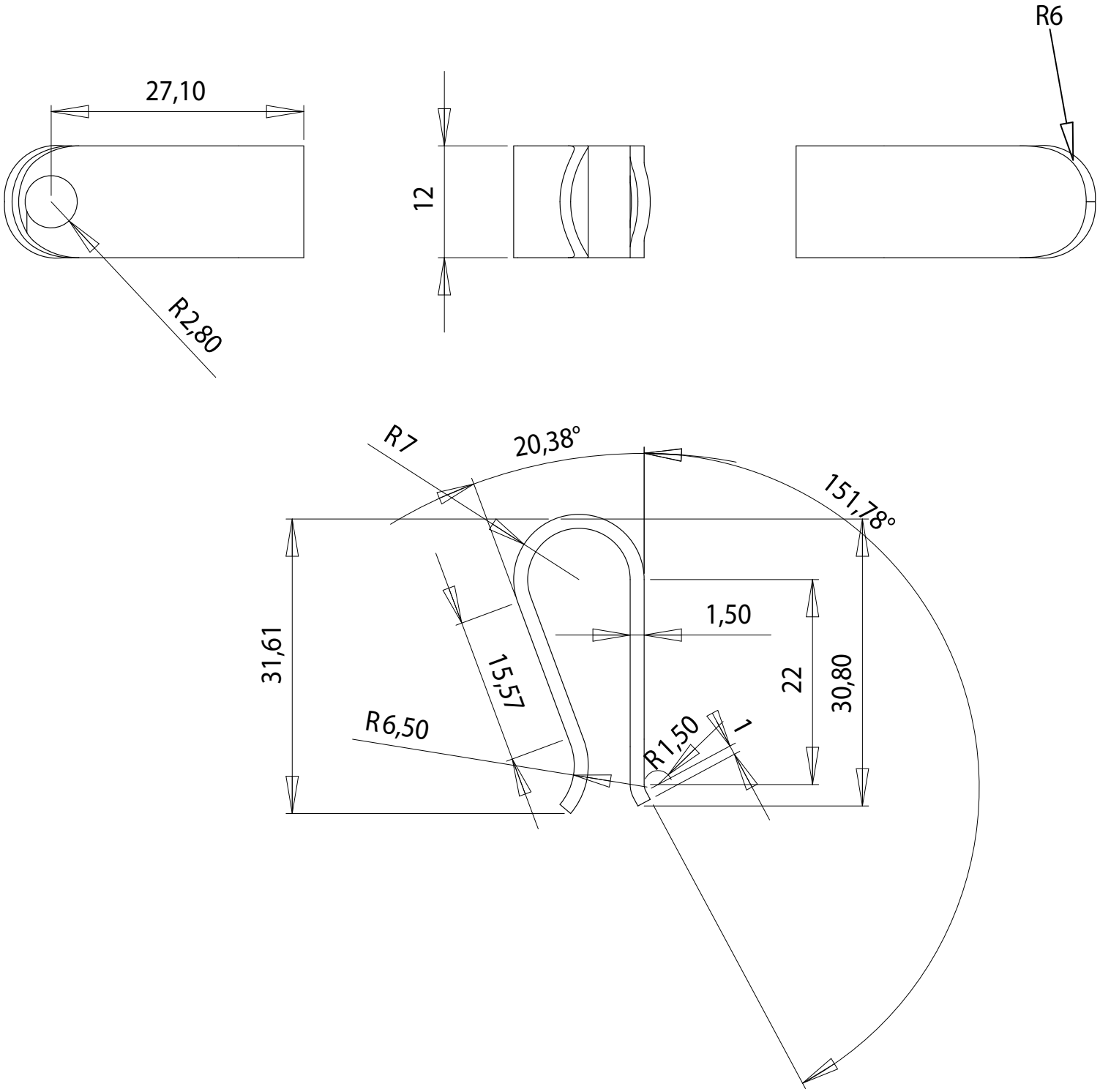

PLIERS SUPPLIED BY DCW

N°:	**Drawn N° :** 001	**Materials :** SPRING CHROMED STEEL
Description : PLIERS		
Date : 19/10/2011		**Elec :**

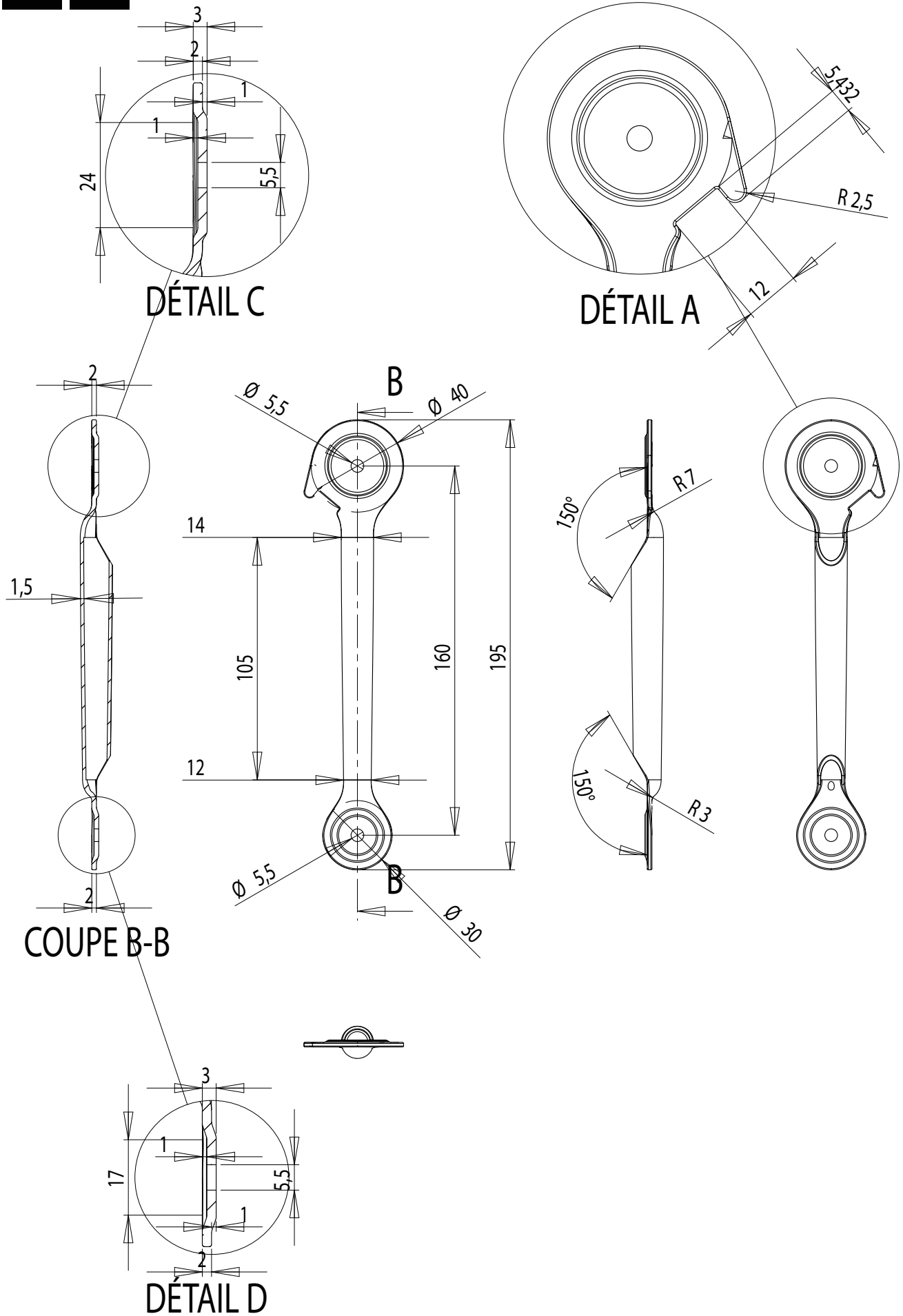

N°:	**Drawn N° :** 001	**Materials :** PAINTED/CHROMED STEEL
Description : TUBE 2		
Date : 19/10/2011		**Elec :**

MODIFIED
27/04/2012

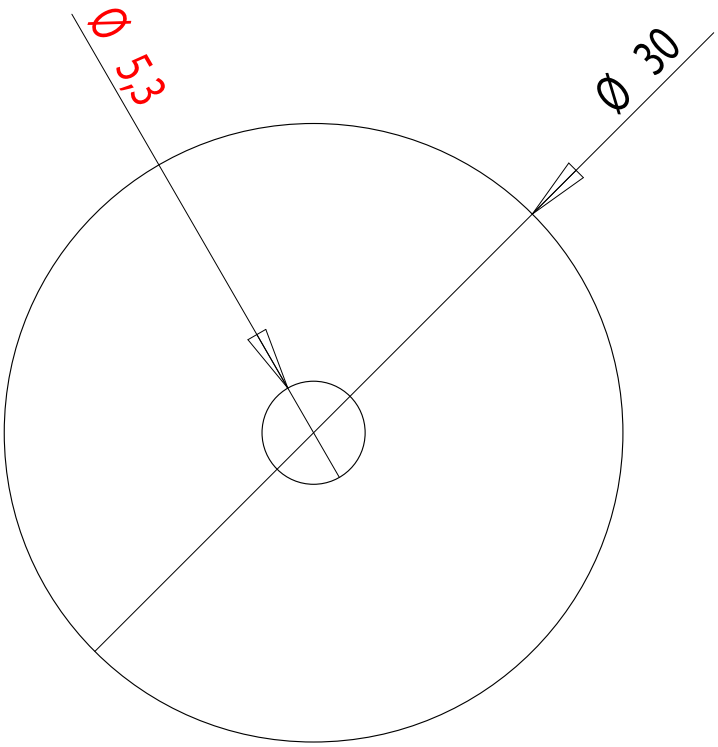

PLASTIC WASHER SUPPLIED BY DCW

DCW ENTREPRISES

N°:	**Drawn N° :**	**Materials :** RED PLASTIC
Description : SMALL PLASTIC WASHER		
Date : 27/04/2012		**Elec :**

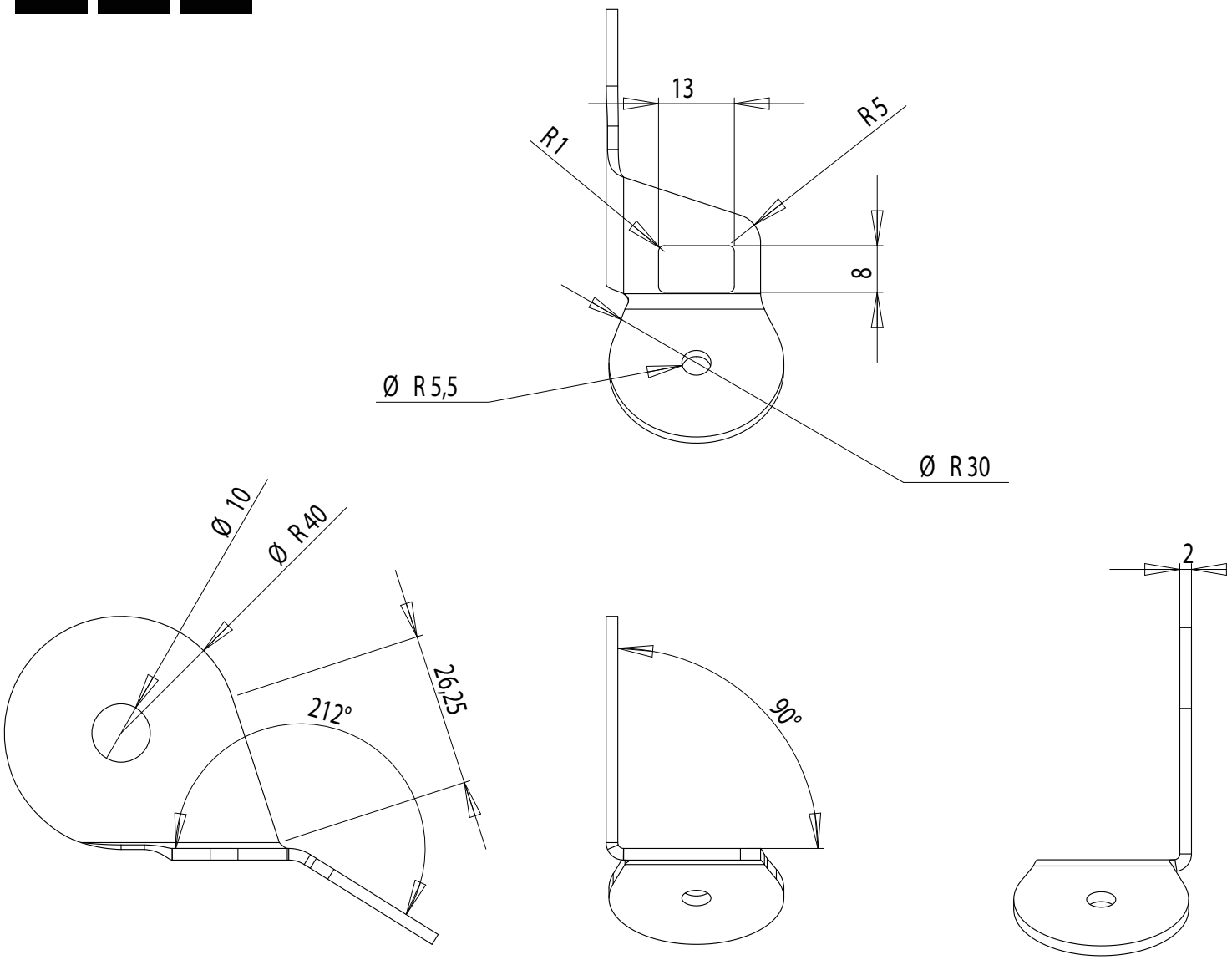

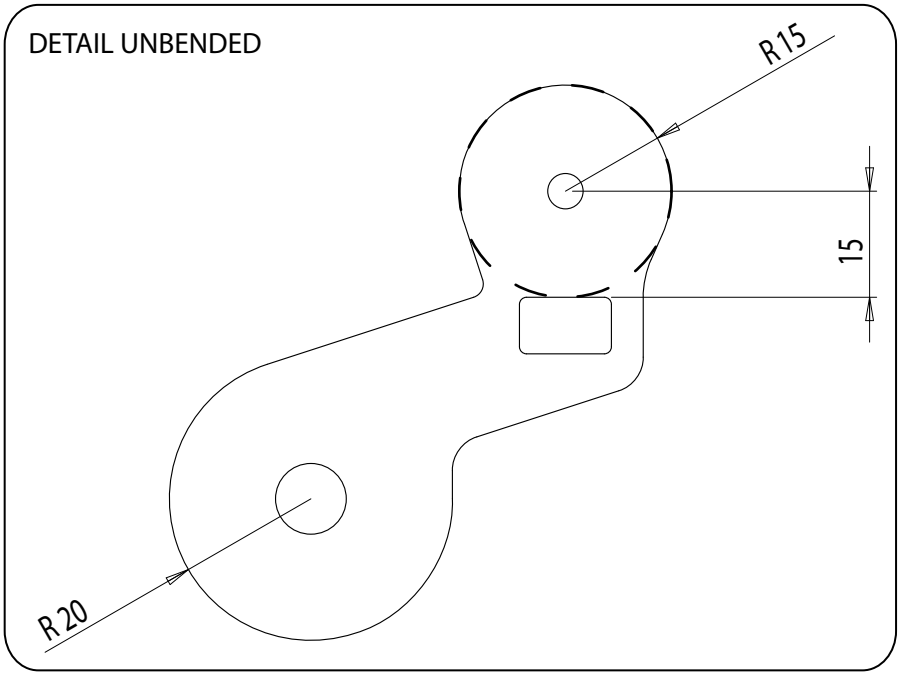

N°:	**Drawn N° :** 001	**Materials :** PAINTED/CHROMED STEEL
Description : JUNCTION PIECE		
Date : 19/10/2011		**Elec :**

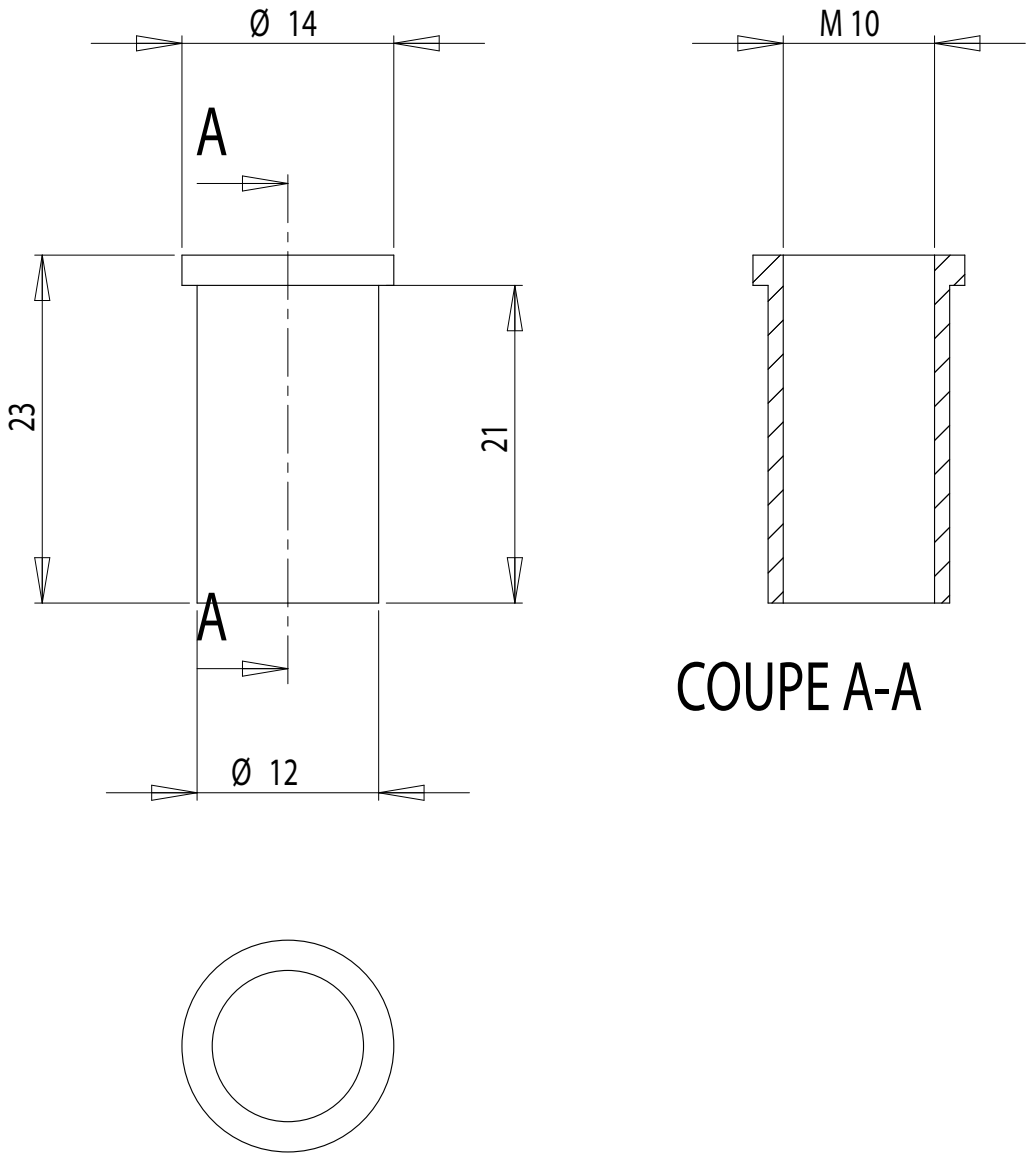

DCW ENTREPRISES

N°:	**Drawn N° :** 001	**Materials :** CHROMED STEEL
Description : FIXATION PIECE		
Date : 19/10/2011		**Elec :**

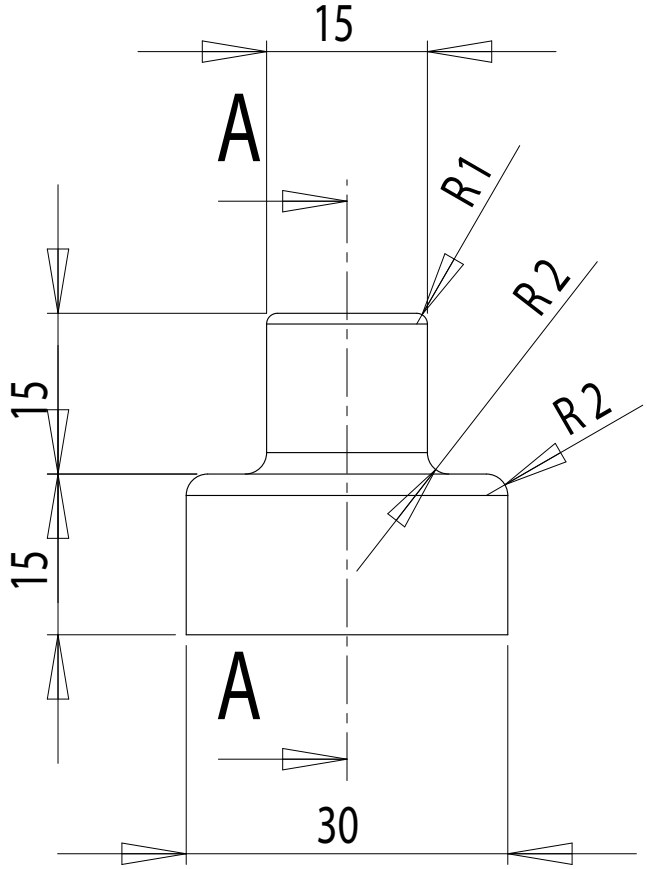

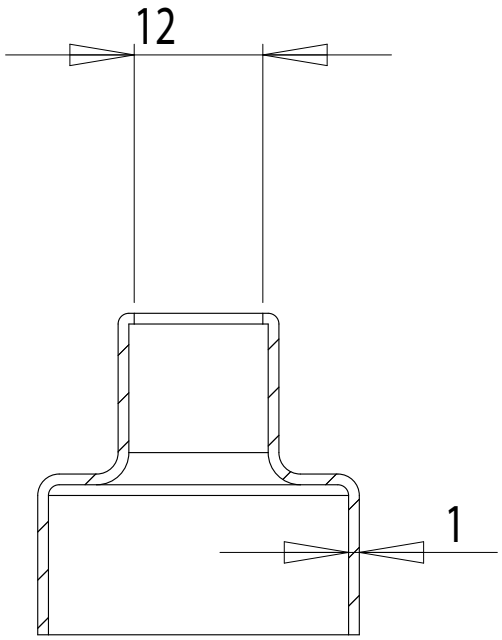

COUPE A-A

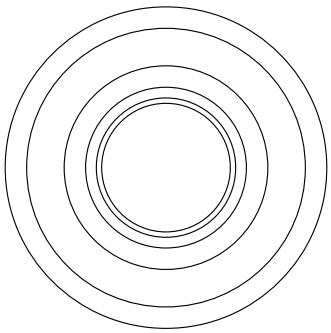

N°:	**Drawn N° :** 001	**Materials :** PAINTED/CHROMED STEEL
Description : COVERING PIECE		
Date : 19/10/2011		**Elec :**

SPECIAL HYATT
15/05/2012

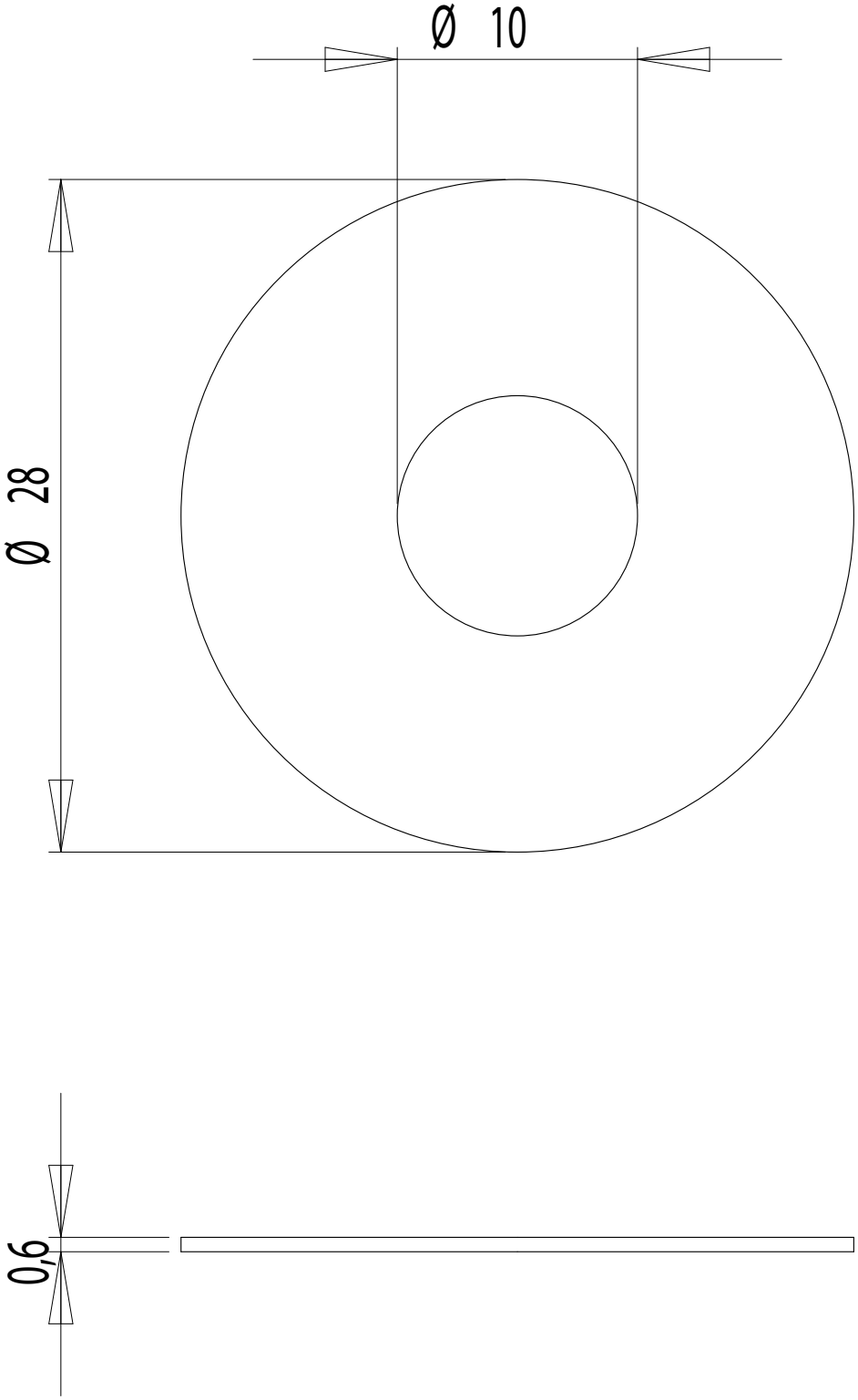

DCW ENTREPRISES

N°:	**Drawn N° :**	**Materials :** CHROMED STEEL
Description : CENTRING WASHER		
Date : 15/05/2012		**Elec :**

SPECIAL HYATT
22/06/2012

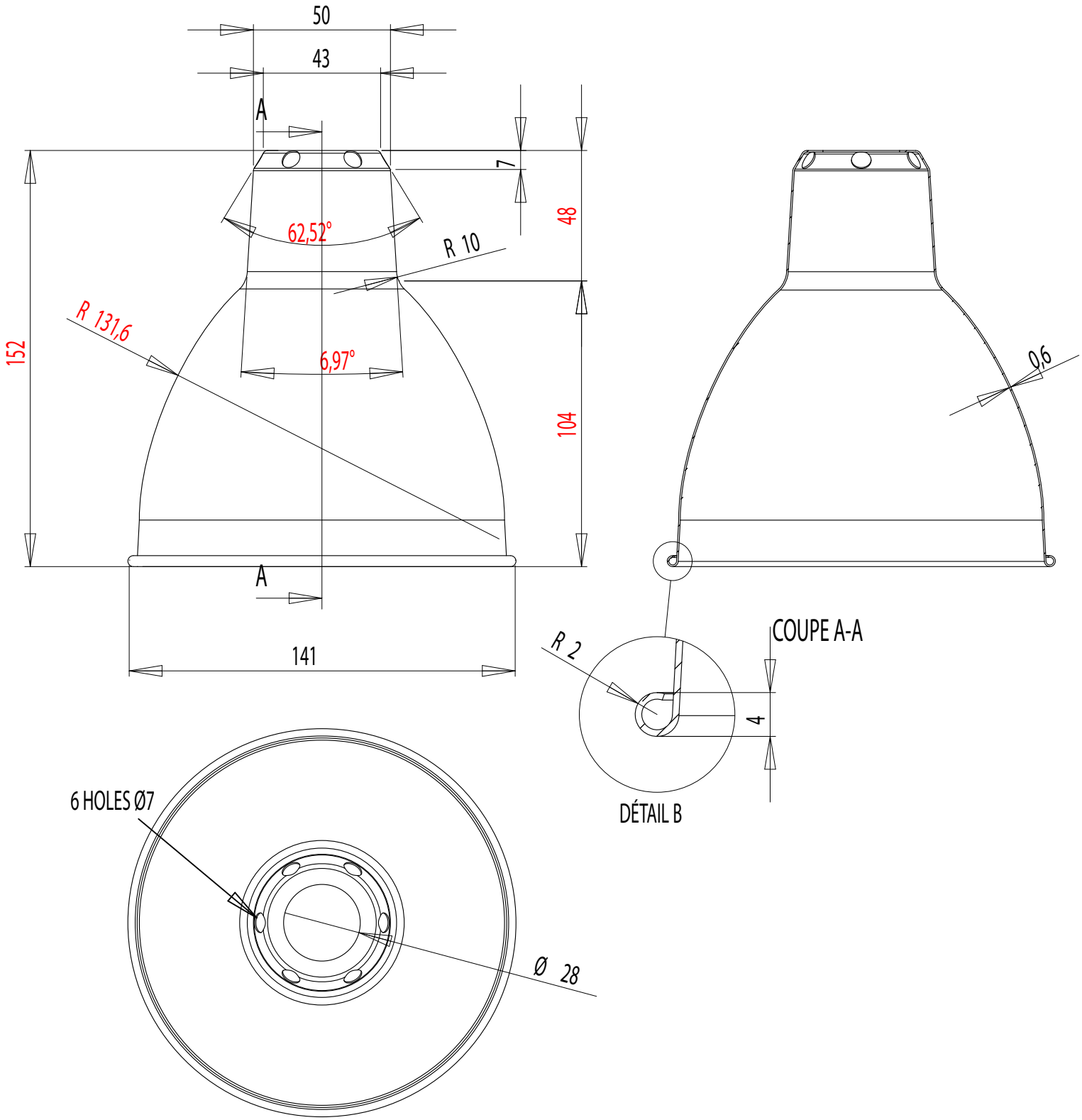

DCW ENTREPRISES

N°:	**Drawn N° :**	**Materials :** PAINTED/CHROMED STEEL OUTSIDE, WHITE PAINTED STEEL INSIDE
Description : MEDIUM SHADE		
Date : 22/06/2012		**Elec :**

SPECIAL HYATT
15/05/2012

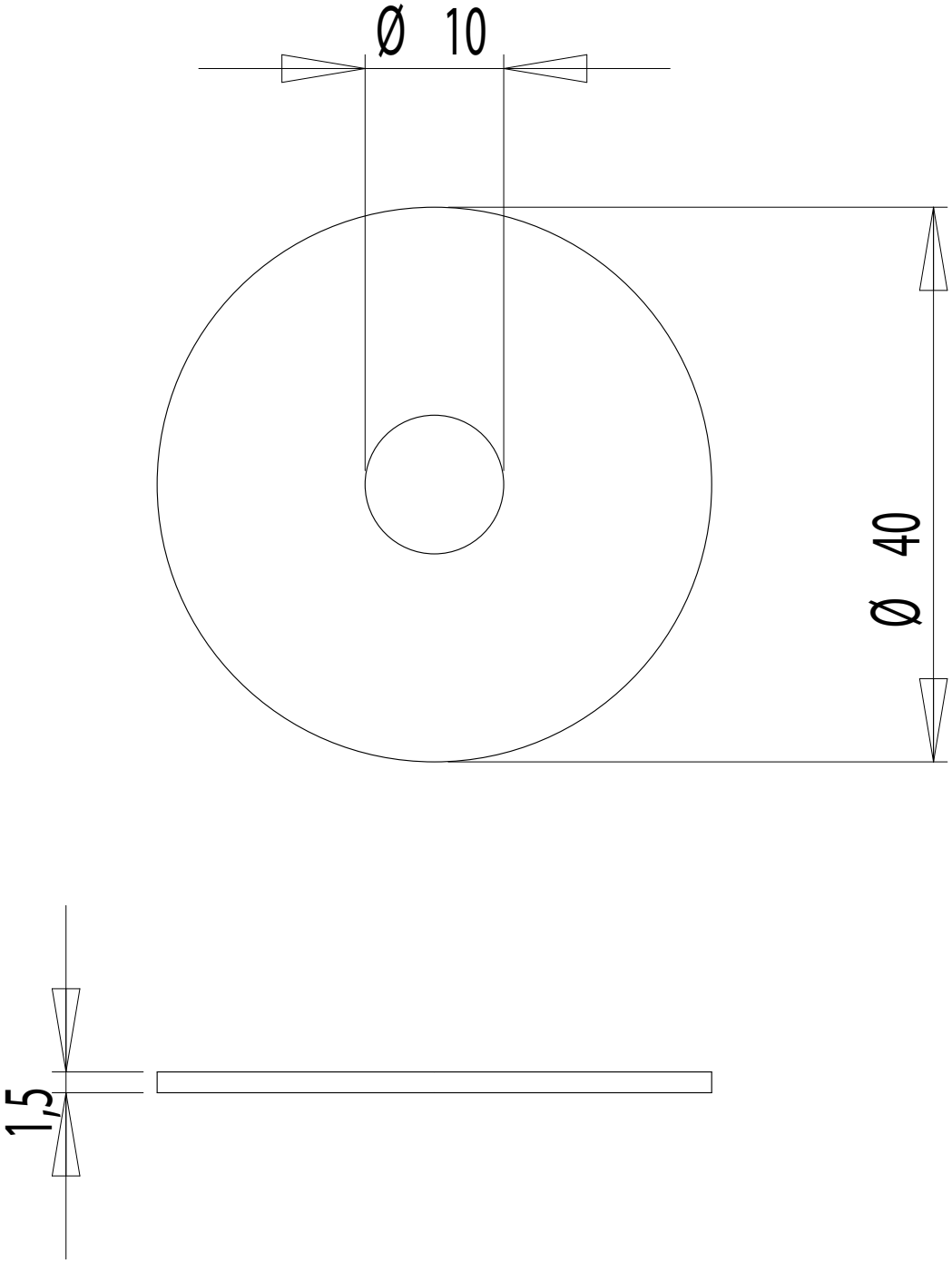

DCW ENTREPRISES

N°:	**Drawn N° :**	**Materials :** CHROMED STEEL
Description : METAL WASHER 2		
Date : 15/05/2012		**Elec :**